DOMINOSISTEMI SRL

SOCIETÀ DEL GRUPPO MASSERDOTTI SpA

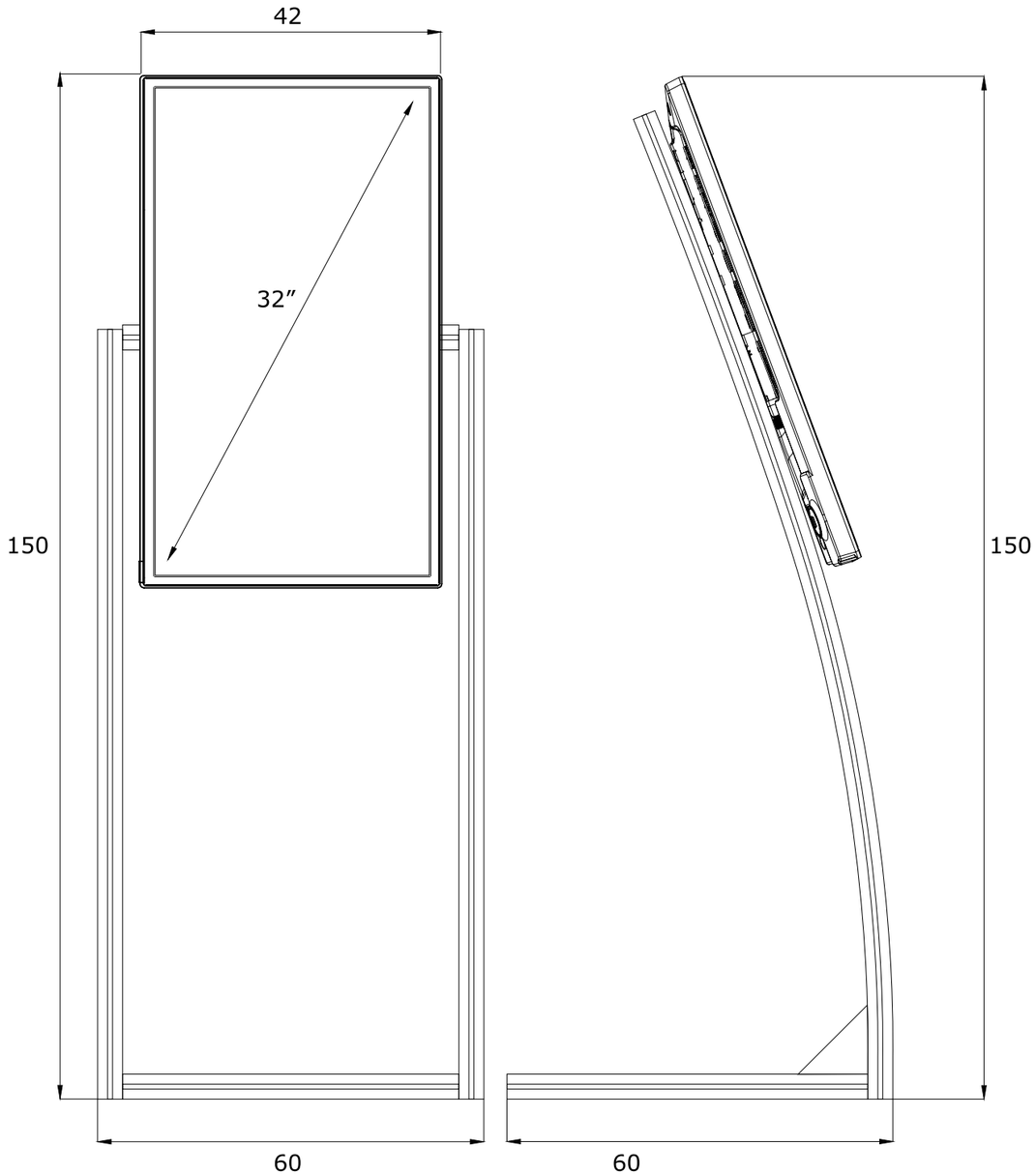

EASY 32 P

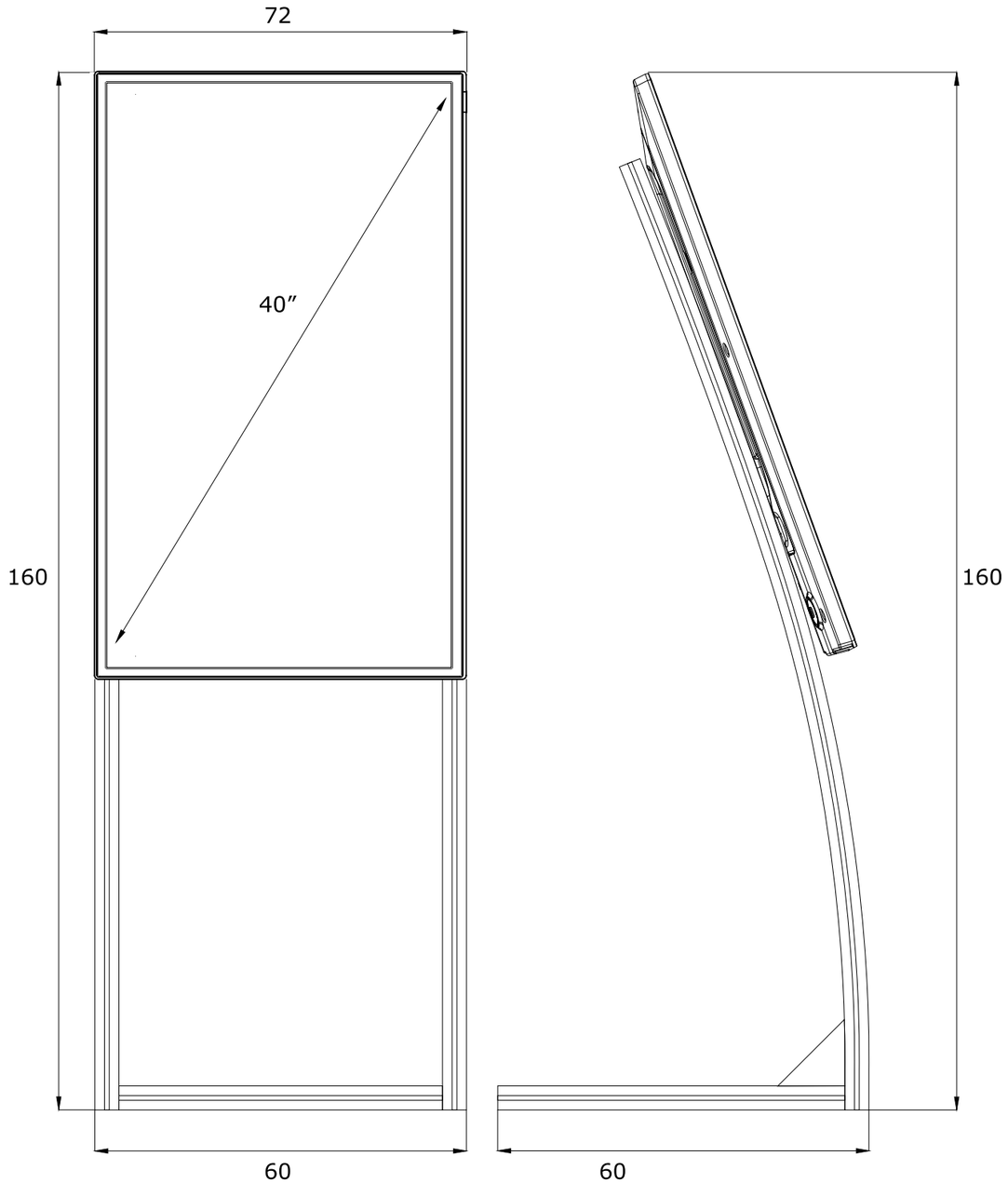

EASY 40 P