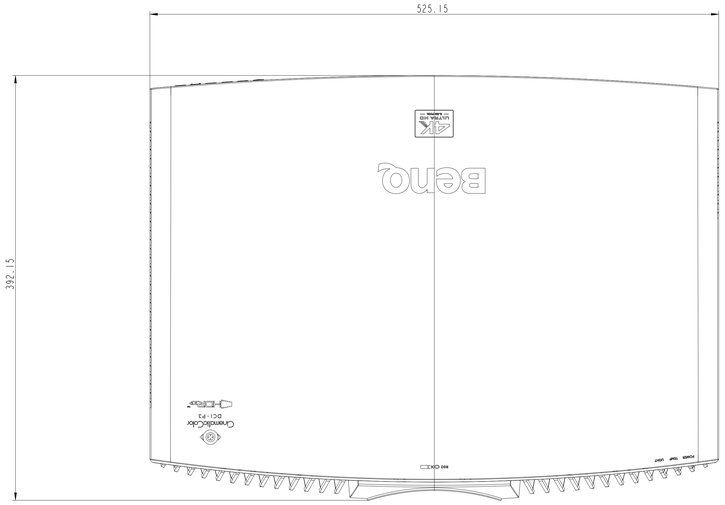

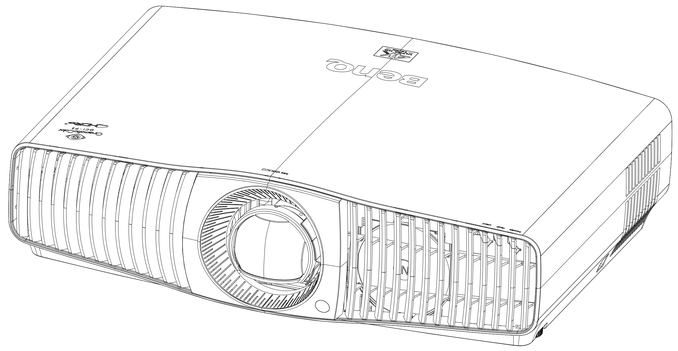

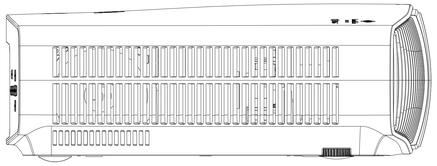

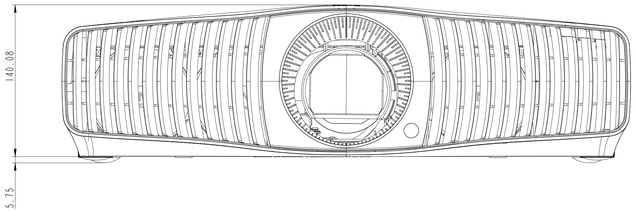

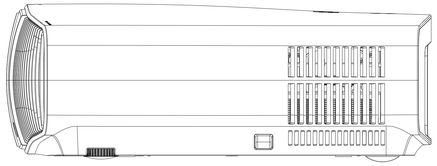

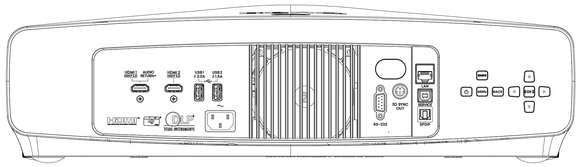

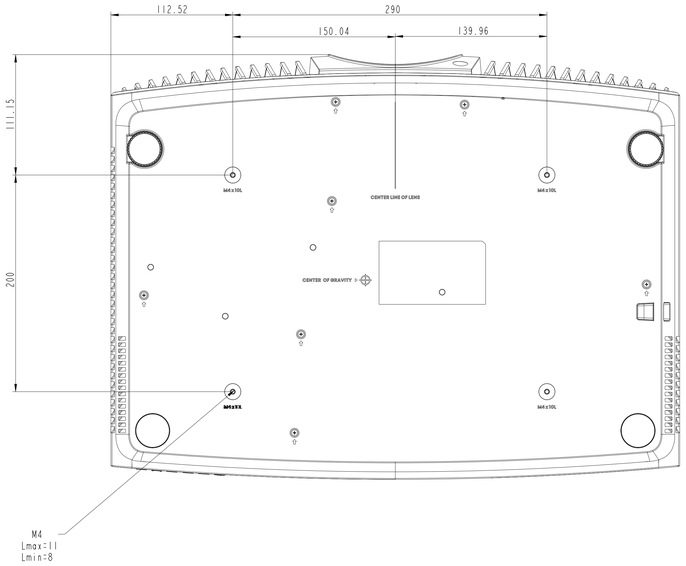

标记	处数	分区	更改文件号	签名	日期	投射比0.5镜头
设计			投影法	第三角投影法	阶段标记	重量 / 比例 1:2
审核			标准化			
工艺						
批准			图幅	A0	共 张	第 张

BR9807

编制	
复核	
底图号登记	
签字	
日期	